OEL Disassembly Drawing

B4600

Revision 3

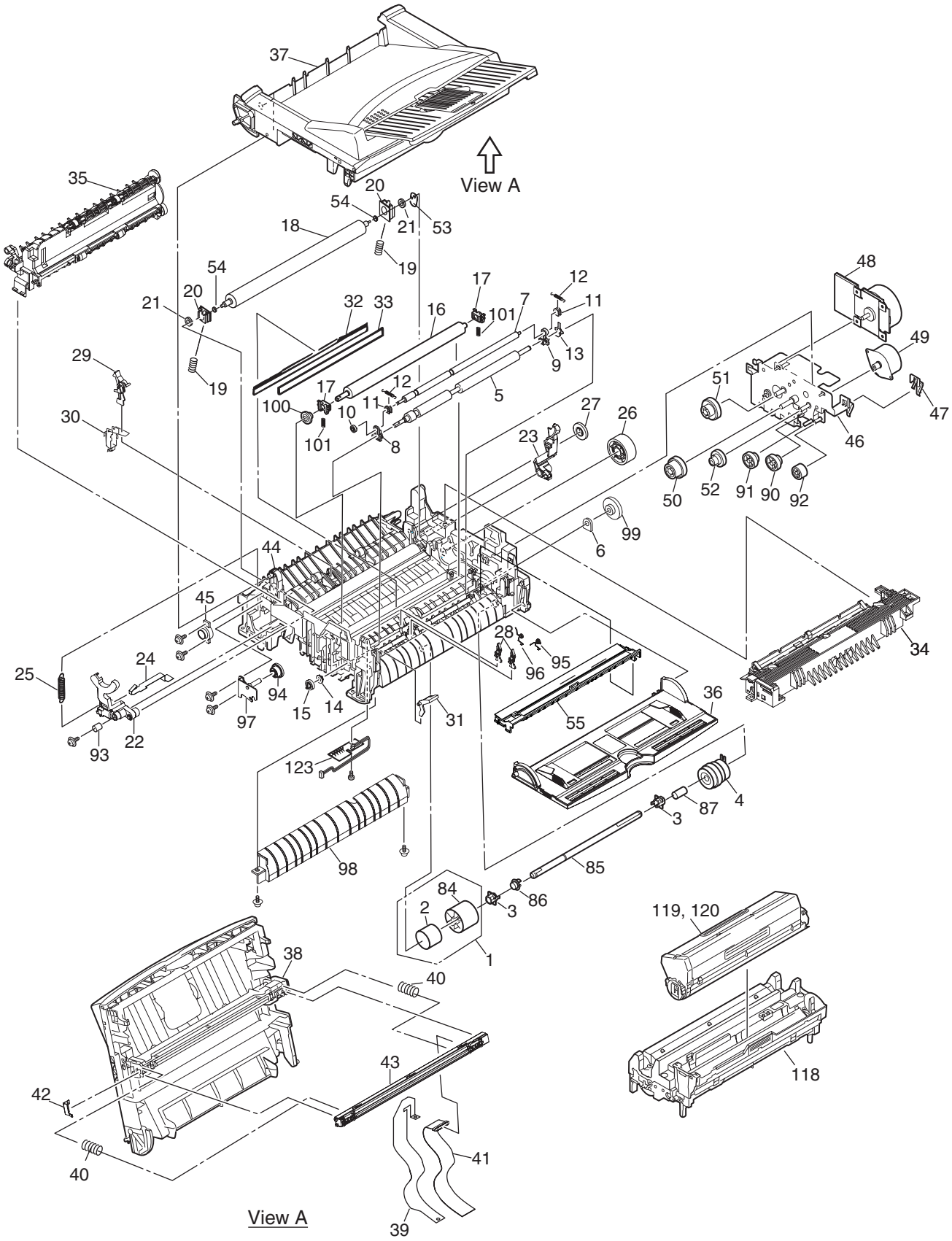
37
View A
35
20
54
21
53
18
19
54
20
21
17
12
11
7
101
32
33
16
9
13
29
19
17
12
11
100
10
101
8
5
27
26
23
30
48
49
51
47
46
50
52
91
90
92
99
6
44
45
28
95
96
34
25
24
94
15
14
97
22
93
31
55
36
123
4
87
3
98
85
84
86
2
3
1
119, 120
38
40
43
42
118
40
41
View A
39

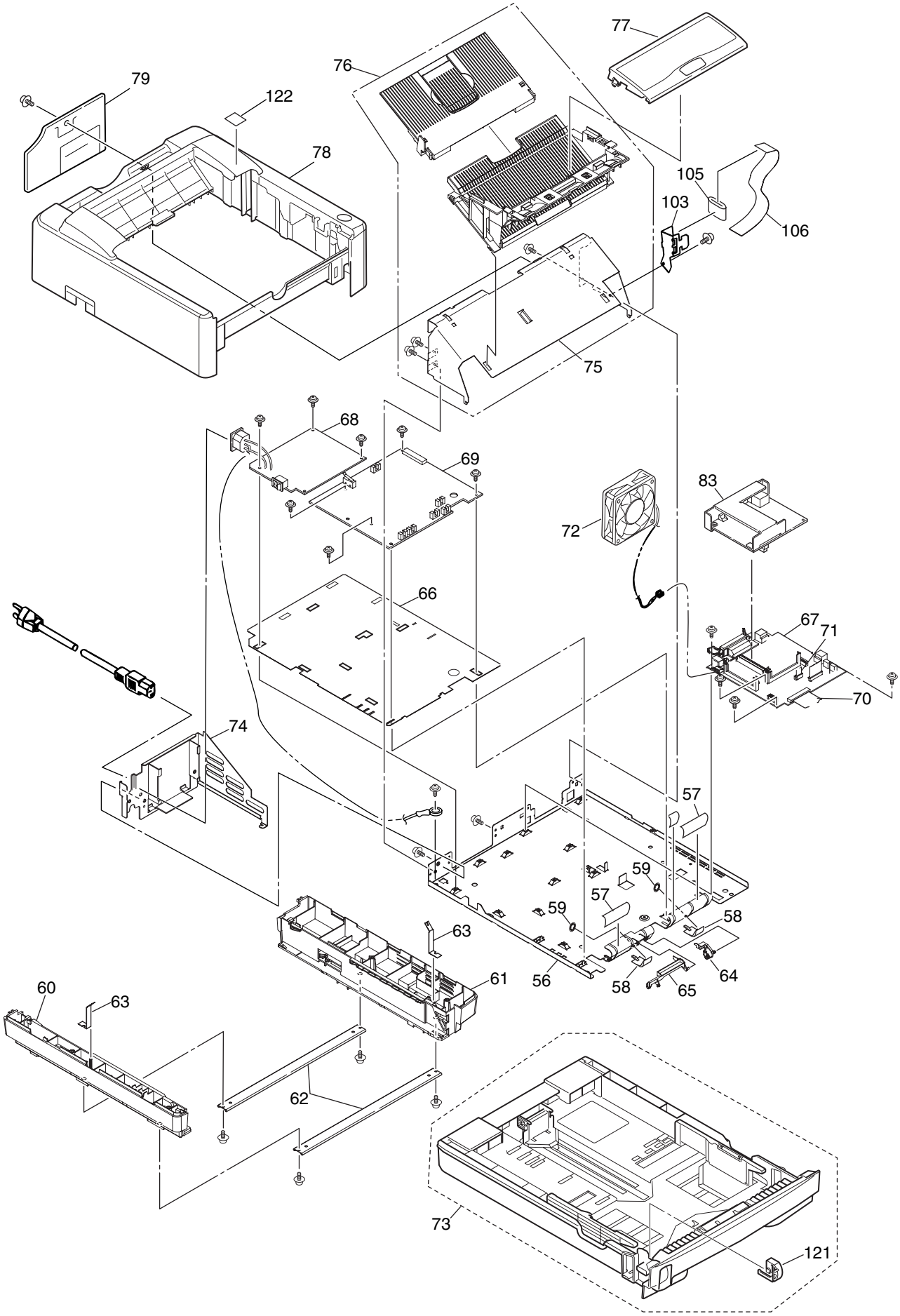
77
76
79
122
78
105
103
106
75
68
69
83
72
66
67
71
70
74
57
59
57
59
58
63
61
56
58
64
65
60
63
62
73
121